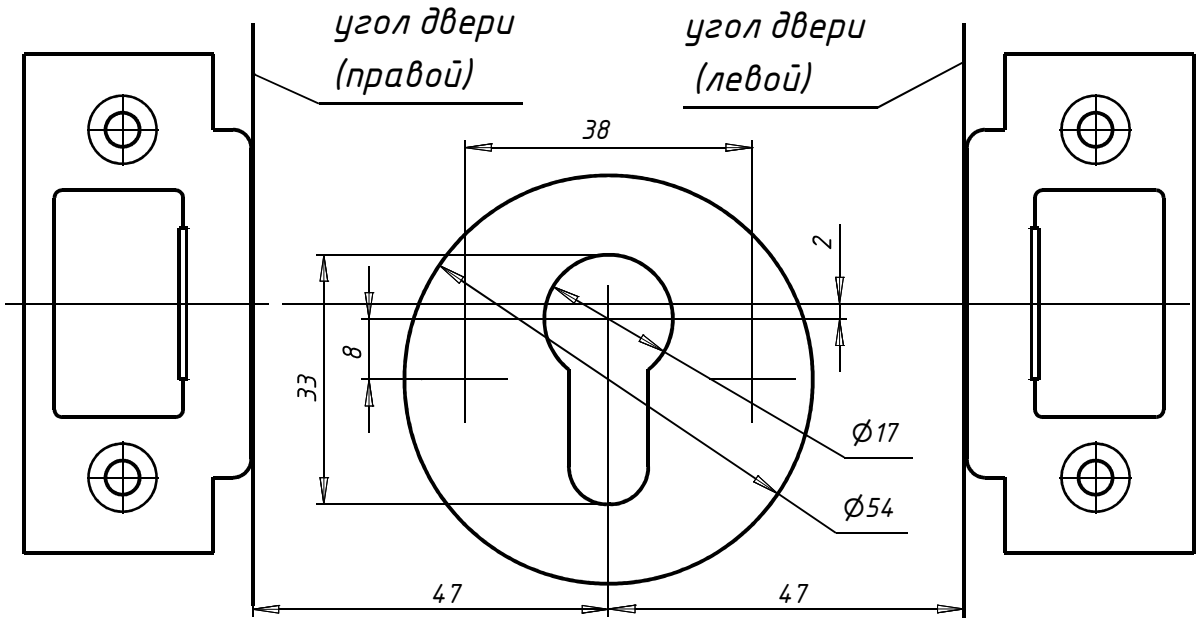
угол двери
(правой)
угол двери
(левой)
38
2
8
33
Ø17
Ø54
47
47

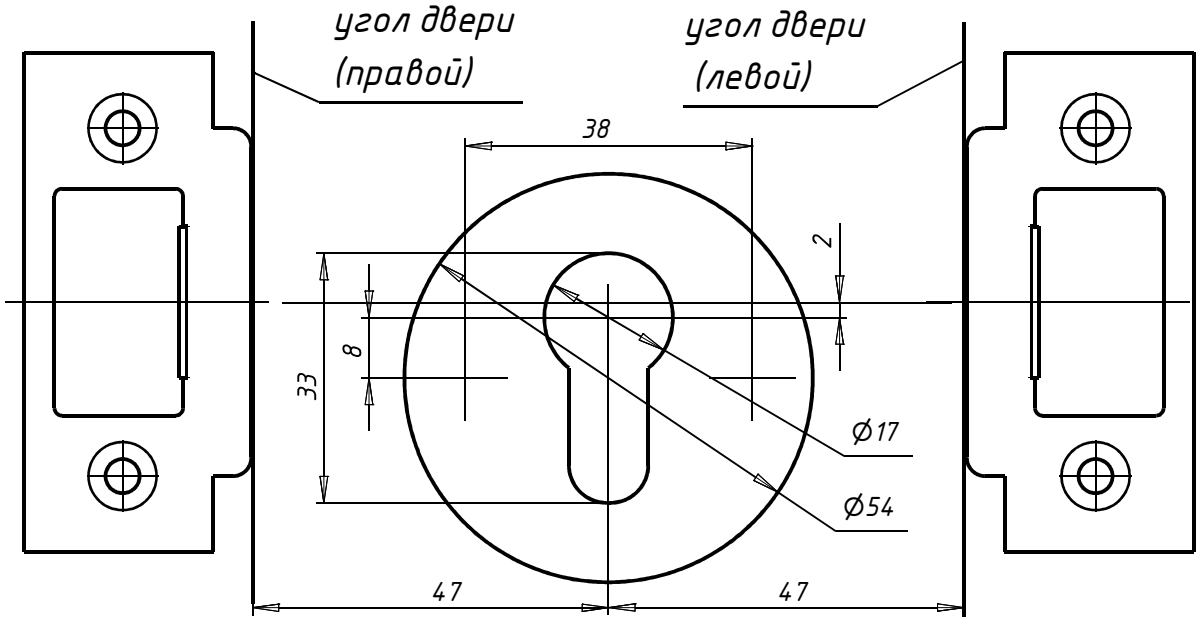
угол двери
(правой)
угол двери
(левой)
38
2
8
33
Ø17
Ø54
47
47

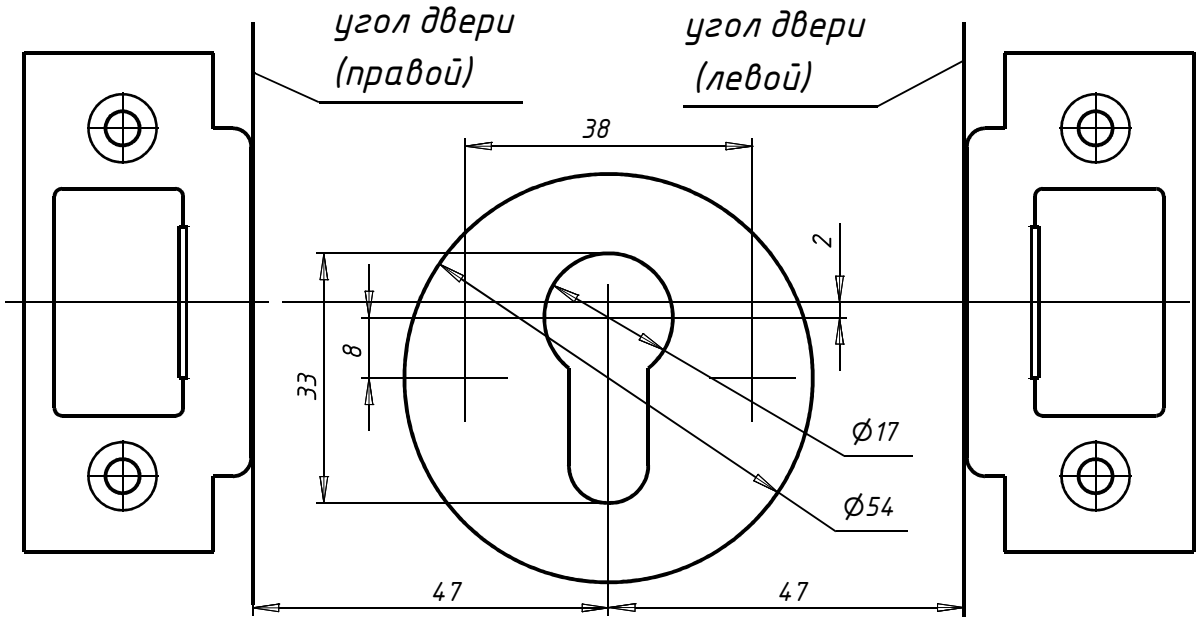
угол двери
(правой)
угол двери
(левой)
38
2
8
33
Ø17
Ø54
47
47